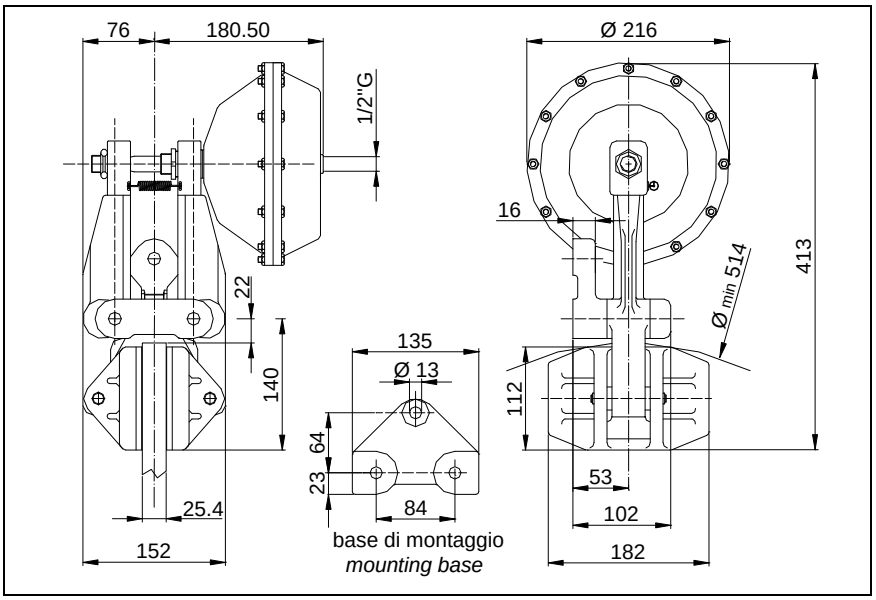

FRENO A PINZA
PNEUMATICO POSITIVO
Tipo SPL 035

PNEUMATIC CALIPER BRAKE
Type SPL 035

PRESTAZIONI (7bar) • *PERFORMANCES* (7 bar)

tipo - *size*	Forza F – *force F* (N)	Ø disc – disc Ø (mm)	coppia - *torque* (Nm)	V aria - *air V* (dm^3)	peso - *weight* (kg)
SPL 030	17400	515 ÷ 915	M = F x (Ø/2 – 0,062)	0,4	19,5

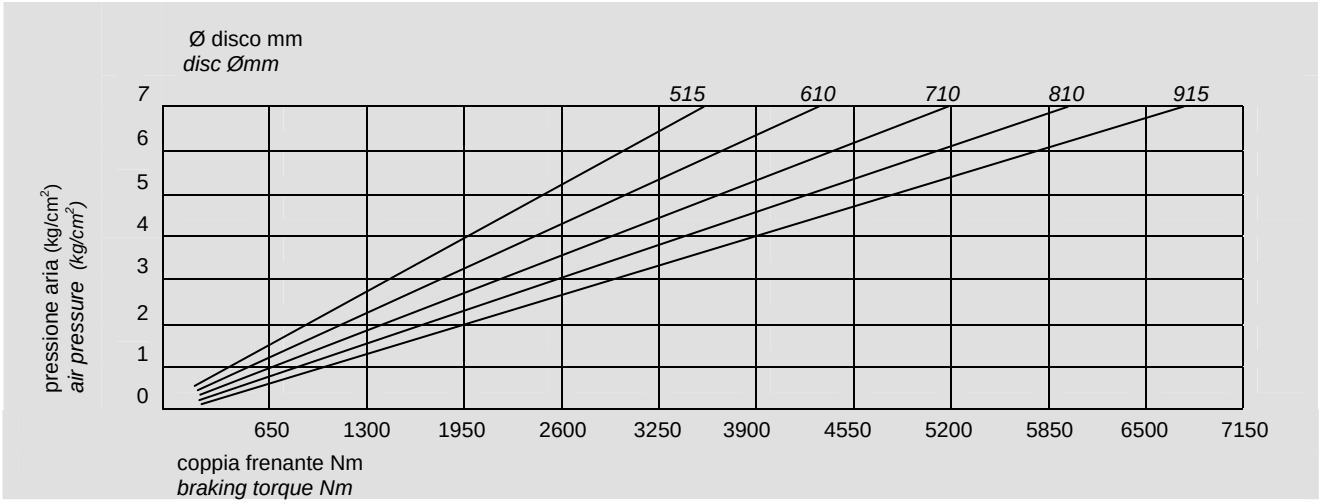

NOME PARTICOLARI • *PARTS NAME*

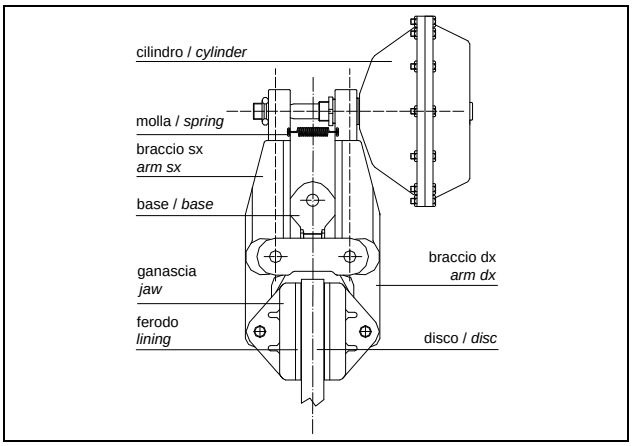
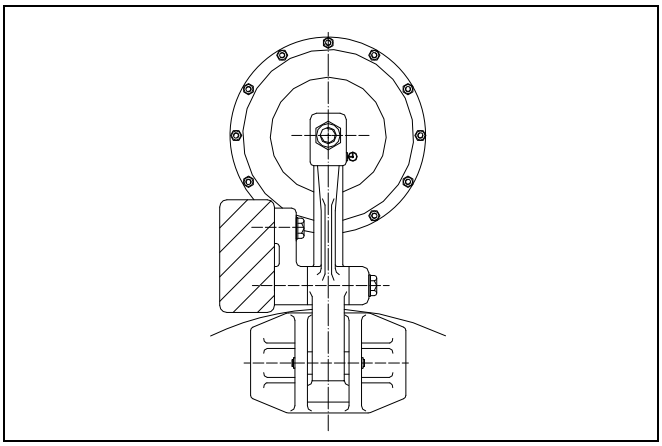
ESEMPIO MONTAGGIO • *MOUNTING EXAMPLE*